ALGEMENE AANWIJZINGEN BIJ HET GEBRUIK VAN: SJORBANDEN EN TOEBEHOREN

INSTRUCTIONS GÉNÉRALES D'UTILISATION : SANGLES D'ARRIMAGE ET ACCESOIRES

Deze handleiding heeft tot doel iedere gebruiker van onze sjorbanden en toebehoren te helpen deze gereedschappen op een veilige en juiste wijze toe te passen. In overeenstemming met 2006/42/EG Bijlage IIa moet deze handleiding aan de gebruiker worden verstrekt en gekend zijn door de gebruiker alvorens het materiaal te gebruiken.

Deze handleiding is van toepassing voor alle Move-it sjorbanden, bagagegordels en diens toebehoren. Kijkt u voor ons complete gamma op www.vabotec.com alsook voor de laatste versie van deze handleiding.

Sjorbanden in het algemeen

Move-it sjorbanden bestaan uit polyester banden volgens EN12195-2, bijbehorende componenten en spanelementen en zijn volgens EN 12195-2 bestemd voor het vastzetten van losse en vaste goederen op wegvoertuigen. Sjorbanden zijn in het bijzonder geschikt voor het direct en indirect vastsjorren van kleine tot middelzware ladingen. Er bestaan verschillende uitvoeringen, die verschillen in lengte, nominale afmeting en combinatie van de componenten.

Move-it sjorbanden hebben een veiligheidsfactor van minstens 2 ten opzichte van de maximale sjorkracht LC (Lashing Capacity). Sjorbanden en bijbehorende componenten zijn voorzien van gegevens over de bandbreedte en sterkte, identificatiemerkteken van de fabrikant.

Sjorbanden mogen alleen gebruikt worden,

- In combinatie met geschikte sjorpunten aan het voertuig en aan de lading,
- binnen de grenzen van de toegestane sjorkrachten,
- binnen de grenzen van de toegestane wijzen van sjorren en sjorhoeken,
- binnen de grenzen van de toegestane temperaturen,
- met geschikte hulpstukken en componenten,
- door geschoolde en hiermee belaste personen.

Sjorbanden mogen niet voor het aanslaan, hijsen of personentransport worden gebruikt !

Draag bij alle werkzaamheden uw persoonlijke veiligheidsuitrusting!

- Onvakkundige montage en gebruik kunnen schade aan personen en/of materiële schade veroorzaken.
- Montage en demontage, controle en onderhoud mogen alleen door bevoegde en hiervoor competente personen worden uitgevoerd.
- Wijzigingen in de constructie zijn niet toegestaan (bijv. lassen, buigen, stikken).
- Bedieners moeten voor ieder gebruik een inspectie en zo nodig een functiecontrole van de veiligheidsinrichtingen uitvoeren.
- Versleten, verbogen of beschadigde sjorbanden mogen niet in bedrijf worden genomen.
- Belast sjorbanden nooit hoger dan met de aangegeven max. sjorkracht.
- Breng sjorbanden en componenten niet geforceerd in positie.
- Controleer, dat de lading en de sjorpunten de uitgeoefende krachten zonder vervorming kunnen opnemen.
- Belast haken niet aan de punt van de haak.
- Verdraai de sjorband niet en leg er geen knoop in.
- Vermijd scherpe kanten. Gebruik hoekbeschermers.
- Veiligheidselementen mogen niet bedrijfsmatig worden belast.
- Overtuig u ervan, dat u zelf en andere personen zich niet in het bewegingsbereik van de lading (gevarenzone) bevinden.
- Verwijder sjormiddelen alleen met de hand.
- Klem geen stukken van de sjorband in onder de lading.
- Voor het openen van de sjorring moet zeker zijn gesteld, dat er geen risico is van omkiepen of afvallen van de lading, in het bijzonder als het voertuig op een hellend vlak staat.
- Controleer bij langere transporttijden regelmatig of de lading nog goed vastzit en doe dit ook na onvoorziene pauzes.

- Het gelijktijdig gebruik van verschillende sjormiddelen voor het vastzetten in dezelfde belastingsrichting is wegens verschillend gedrag van de middelen niet toegestaan.
- Voor het verdere transport van de lading, bijv. door hijsen, moeten alle sjormiddelen worden verwijderd.
- Stel voor het transport een ladingsbeveiligingsprotocol op.
- Wend u bij twijfel wat betreft gebruik, controle, onderhoud of dergelijke tot uw veiligheidsdeskundige of de fabrikant!

Bij de keuze en het gebruik van spanbanden moet men rekening gehouden met de nodige spankracht, de manier van sjorren en het type lading dat vastgesjord dient te warden. Verder bepalen de transportomgeving, de grootte, de vorm en het gewicht van de lading hoe en met welke spanbanden de lading vastgesjord dient te warden. Gebruik minimaal 2 sjorbanden, vanwege de stabiliteit, om de lading tegen verschuiven vast te sjorren. Bij diagonaal sjorren dient men minimaal twee paar spanbanden (4 stuks in totaal) in te zetten om het verschuiven en/of kantelen van de lading tegen te gaan.

De te gebruiken spanband moet de juiste sjorcapaciteit hebben en voldoende lang zijn in verhouding met de te sjorren last. Let erop dat het vastsjorren correct gebeurd. Voor het laden en versjorren van de lading dient men er steeds rekening mee te houden hoe en in welke volgorde na het transport de spanbanden verwijderd dienen te worden. Tijdens een langere rit dient rekening gehouden te worden met eventuele deelleveringen of bij te laden goederen. Het aantal spanbanden dient berekend te worden conform EN 12195-1.

Alleen die sjorbanden die speciaal ontworpen en gemaakt zijn voor het neersjorren en voorzien zijn van STF waarde op het label mogen voor het neersjorren ingezet en/of gebruikt warden. Kontroleer de voorspanning regelmatig, zeker kort na aanvang van de rit of transport. Ook bij nieuwe sjorbanden dient men rekening te houden met de basisrek die de banden kunnen vertonen. U dient kort na vertrek en eens goed te remmen uw banden bij te trekken.

Vanwege verschillende technische eigenschappen (o.a. rek) onder belasting mogen verschillende sjorsystemen (b.v. sjorkettingen en spanbanden van kunstvezels) niet voor het vastsjorren van dezelfde last warden gebruikt. Bij het gebruik van extra toebehoren moet erop gelet worden dat deze bij de spanband passen.

De sjorsystemen dienen conform de handleiding van de leverancier gebruikt te worden. Bij het gebruik moet men er voor zorgen dat de band gelijkmatig over de volle breedte belast wordt.

Verwijderen van de spanbanden: Zorg bij het verwijderen van de spanbanden dat de lading stabiel en vrij staat zodat deze niet kan verschuiven of kantelen dit om schade en persoonlijke ongelukken te voorkomen. Indien nodig kan de lading aan een hijsinstallatie bevestigd worden, zodat en de hijsinstallatie voorkomt dat de lading kan verschuiven of kantelen als de spanbanden verwijderd worden.

Alvorens te lossen, ontspan en verwijder de spanbanden zodat men de lading vrij en zonder gevaar kan uit of afladen.

Tijdens het laden en lossen moet gelet worden op eventuele bovenhangende obstakels (o.a. elektrische bovenleidingen, pijpleidingen, …).

Het materiaal, waarvan de spanbanden zijn vervaardigd, hebben verschillende chemische eigenschappen. De aanwijzingen van de fabrikant of leverancier dienen in acht genomen te worden, indien de spanbanden aan chemicaliën blootgesteld zullen of kunnen worden. Hierbij dient rekening gehouden te worden dat de schadelijke effecten van de chemicaliën bij een stijgende temperatuur en een hogere concentratie groter worden. De chemische bestendigheid van de bandweefsels ten opzichte van de chemische invloeden is hieronder beknopt samengevat (e.e.a. sterk afhankelijk van de concentratie en temperatuur):

a) Polyamiden goed bestendig van alkaliën. Maar wordt echter door minerale zuren aangetast

b) Polyester is bestendig tegen minerale zuren, wordt echter door logen aangetast

c) Polypropyleen is bestendig tegen zuren en logen en is daardoor geschikt voor toepassingen, waarbij een hoge bestendigheid ten opzichte van chemicaliën (afgezien van enkele organische oplosmiddelen) is vereist

d) Onschuldige zuur- of loog-oplossingen kunnen door verdamping zodanig worden geconcentreerd, dat ze schade kunnen veroorzaken. Verontreinigde spanbanden dienen direct buiten bedrijf te warden gesteld, in koud water te warden gespoeld en in de openlucht op een natuurlijke manier te worden gedroogd.

Spanbanden in overeenstemming met de EN 12195-2 zijn geschikt voor gebruik binnen de volgende temperatuur bereiken:

a) -40°C tot + 80° C voor polypropyleen (PP);
b) -40°C tot + 100° C voor polyamide (PA);
c) -40° C tot+ 120°C voor polyester (PES).

Deze temperatuur bereiken kunnen verschillen afhankelijk van de chemische omgeving. In dat geval dient advies bij de fabrikant of leverancier ingewonnen te worden.

Een verandering van de omgevingstemperatuur tijdens het transport kan de spanning in de spanband beïnvloeden. De spankracht dient bij verandering van de omgevingstemperatuur gecontroleerd te worden.

Spanbanden moeten buiten bedrijf worden gesteld of voor reparatie worden teruggestuurd, als deze tekenen van schade vertonen. De volgende punten zijn als tekenen van schade te beschouwen:

- bij sjorband (die buiten bedrijf gesteld dienen te worden):

Scheuren, insnijdingen, inkervingen en breuken in lastdragende vezels en naden, vervormingen door warmte-invloeden;

- bij toebehoren en spanelementen: Vervormingen, scheuren,
- duidelijke tekenen van slijtage en corrosie.

Reparaties mogen alleen onder verantwoordelijkheid van de fabrikant worden uitgevoerd. Er mogen alleen spanbanden worden gerepareerd die aan de hand van de etiketten geïdentificeerd kunnen worden. Na de reparatie moet de fabrikant garanderen dat de spanband zijn oorspronkelijke kwaliteitskenmerken heeft behouden. Indien de spanband onbedoeld met chemicaliën in contact komt, moet deze buiten bedrijf worden gesteld en dient advies te worden ingewonnen bij de fabrikant of leverancier.

Let erop dat de spanband niet wordt beschadigd door (scherpe) kanten van de lading, waaraan deze wordt bevestigd.

Spanbanden en alle toebehoren en spanelementen moeten als aanvulling op de grondige eerste keuring regelmatig door een deskundige worden onderzocht. Bij twijfel dienen deze buiten bedrijf te worden gesteld. Een regelmatige visuele controle na elk gebruik wordt geadviseerd.

Gebruik a//een gekenmerkte sjorbanden die van duidelijke en leesbare etiketten zijn voorzien

Spanbanden mogen niet overbelast worden: De maximale handkracht van 500 N (50 daN op het etiket: I daN = I kg) mag alleen met een hand worden geleverd. Er mogen geen mechanische hulpmiddelen zoals stangen of hendels worden gebruikt, tenzij deze voor het gebruik van dit systeem zijn voorzien.

Spanbanden mogen niet geknoopt worden.

Schade aan etiketten dient voorkomen te worden door deze weg te houden van de randen van de lading en indien mogelijk van de gehele lading.

Spanbanden dienen beschermd te worden door bijv. gebruik van beschermende hoezen en/of hoekbeschermers tegen wrijving, schuring langs de lading en insnijding door scherpe kanten van bijvoorbeeld de lading

Componenten Sjorbanden:

- Rateldeel
- Sjordeel
- Ratel
- Haken

Vabotec Bvba
Starrenhoflaan 33
2950 Kapellen Belgium
www.vabotec.com

TEL 0032 3 660 08 94
FAX 0032 3 660 08 96
info@vabotec.be

Type sjorbandhaken

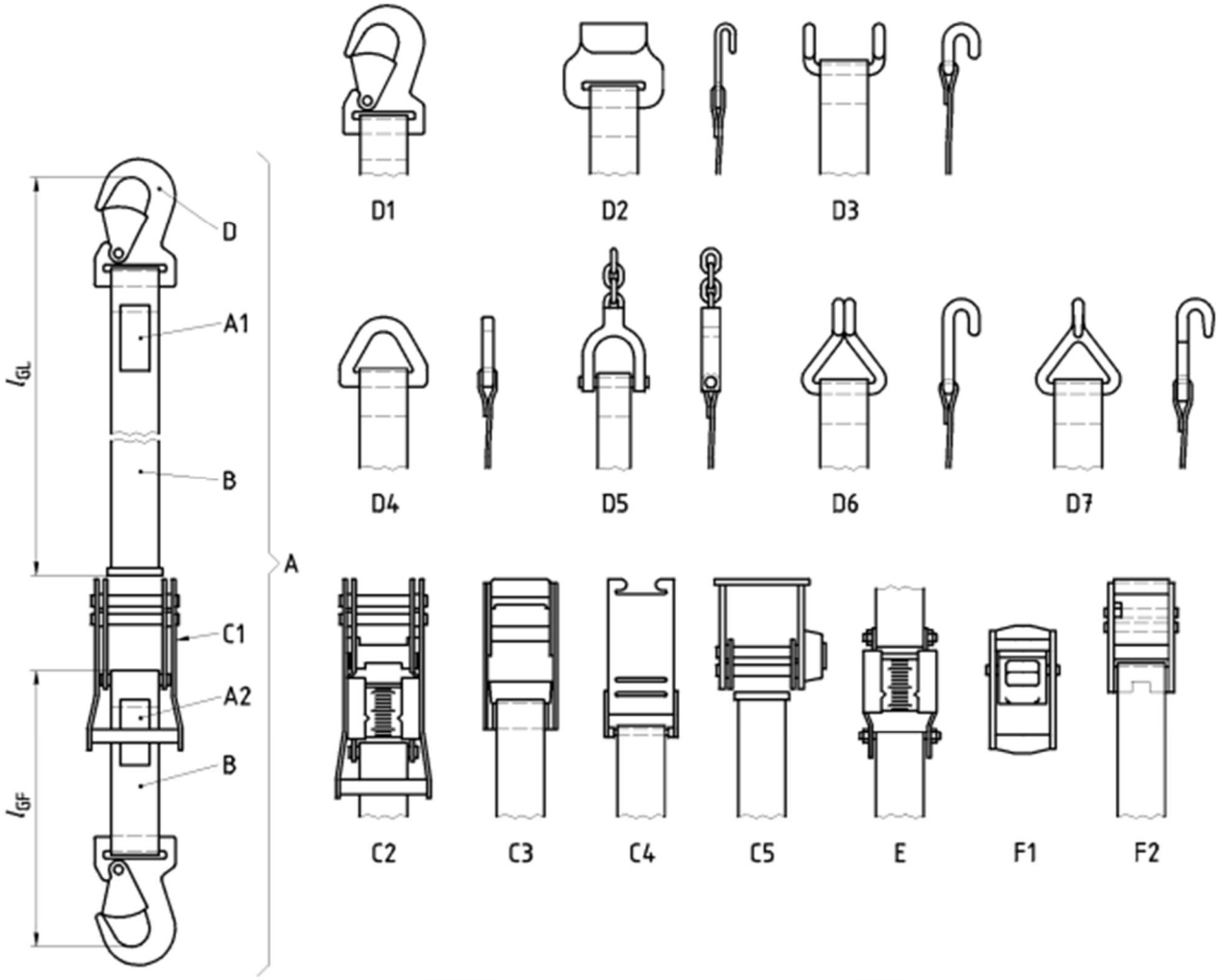

Gebruik van de ratel

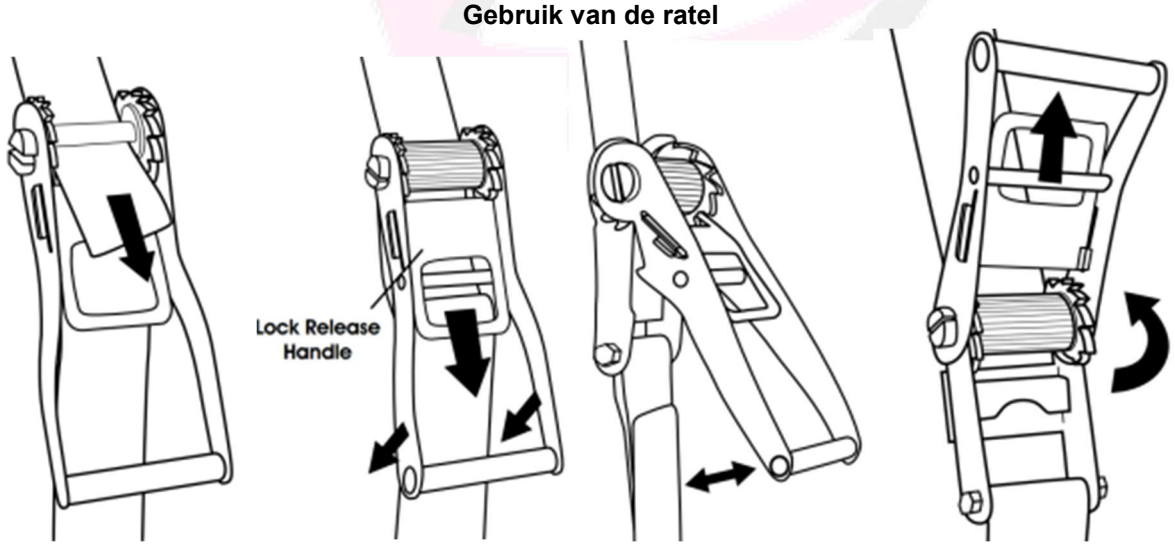

Vabotec Bvba
Starrenhoflaan 33
2950 Kapellen Belgium
www.vabotec.com

TEL 0032 3 660 08 94
FAX 0032 3 660 08 96
info@vabotec.be

Typische schade aan het bandmateriaal

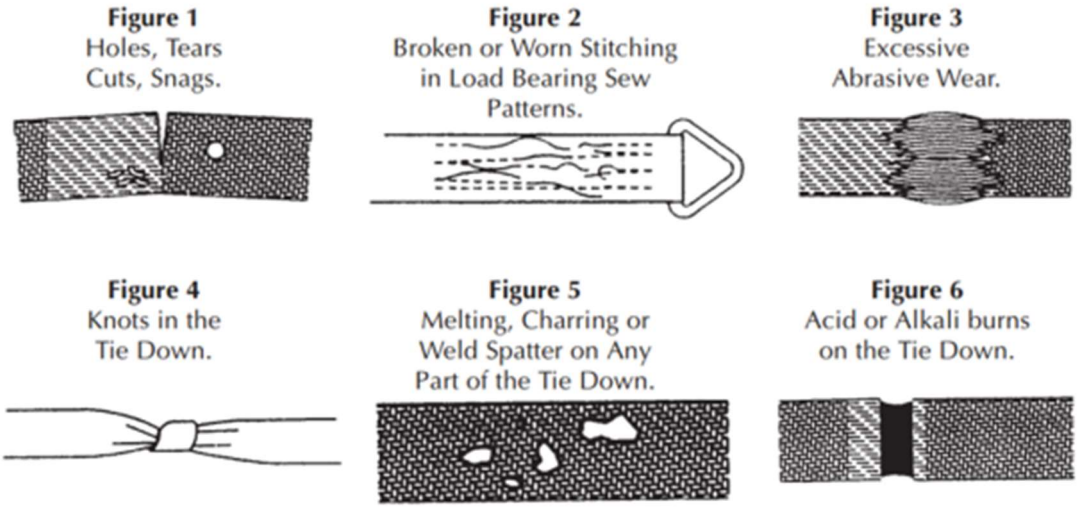

Indicatieve sterktes van het bandmateriaal

Band afmeting	**Type lashing**	Lashing Capacity (LC) daN
25mm	Eindloos	1.500 daN
	2-delig	750 daN
35mm	Eindloos	2.500 daN
	2-delig	1.250 daN
50mm	Eindloos	4.000 daN
	2-delig	2.000 daN
75mm	Eindloos	10.000 daN
	2-delig	5.000 daN

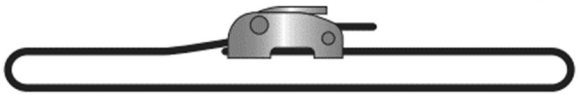

EINDLOOS

2-delig

- **U dient de zich aan de capaciteit te houden die u terugvindt op het blauwe label van uw sjorband !**

Veilig gebruik van sjorbanden en toebehoren:

Zorg tijdig voor de aanvang van de rit voor de planning en berekening van de veilige wijze van vastzetten van de lading en voor sjormiddelen van voldoende lengte en belastbaarheid. Keuze en aantal van de sjormiddelen worden bepaald door de vast te zetten lading, de wijze van vastzetten van de lading en de situatie op het voertuig. Berekeningsdetails vindt u in de norm DIN EN 12195-1 of in toepasselijke VDI-richtlijnen (bijv. VDI 2700).

Houd daarbij ook rekening met het lossen van delen van de lading.

De sjorbanden worden in de regel aan de lading en aan de sjorpunten aangebracht met de haken aan beide uiteinden van de sjorband. Let er bij het bevestigen op dat de sjorband niet verdraaid is.

Aanslagonderdelen van een vorig transport mogen het veilig vastzetten van de lading niet hinderen.

Alleen vormvaste ladingen zijn geschikt voor het neersjorren met sjorkettingen. Denk eraan, dat sjorkettingen in het bijzonder bij randen slecht over de lading glijden en de sjorkrachten in een kettingpart niet gelijk zijn verdeeld. Daarom moeten bij het neersjorren de spanelementen beslist afwisselend aan de linker- en rechterkant van het voertuig worden aangebracht en moeten er geschikte hoekbeschermers worden gebruikt.

De sjorband moet bij voorkeur niet over randen worden geleid. Als dat onvermijdelijk is moeten er hoekbeschermers worden gebruikt. Scherpe kanten kunnen tot beschadiging van sjorbanden en lading leiden.

Let erop, dat de hendel van het spanelement niet over de buitenkant van het voertuig uitsteekt en het identificatieplaatje niet wordt ingeklemd of beschadigd.

Bij diagonaal sjorren moeten twee paar (4 stuks in totaal) sjorkettingen of sjorbanden worden gebruikt, bij andere sjormethoden moeten minstens twee sjorkettingen of sjorbanden per ladingsstuk worden gebruikt.

Bij diagonaal sjorren moeten de sjorkettingen of sjorbanden symmetrisch zijn aangebracht en gelijkmatig licht worden voorgespannen, zodat ze niet slap hangen of vanzelf los kunnen raken. Krachten door de voertuigversnellingen kunnen in combinatie met zeer hoge voorspanningen tot overbelasting van de sjorketting of sjorband leiden; daarom moet het voorspannen met overleg gebeuren.

Gebruik zo mogelijk anti-slipmatten, om de wrijvingswaarde tussen lading en voertuig doeltreffend te verhogen.

Alle onderdelen van de sjorbanden mogen in gespannen toestand niet tegen andere onderdelen aanliggen, om beschadigingen te voorkomen en het volledig en veilig functioneren te waarborgen.

Controleer na een korte tijd rijden de sjormiddelen en de voorspanning ervan.

Verzeker u ervan, voor het losmaken van de sjormiddelen, dat de lading ook zonder sjormiddelen veilig staat en er geen gevaar dreigt door glijden of afvallen van de lading. Bij twijfel kan de lading al van aanslagmiddelen voor het verdere transport worden voorzien en daarmee worden beveiligd. Verwijder de sjormiddelen volledig voor het verdere transport.

Temperatuurbereik

Sjorbanden die voldoen aan EN 12195-2 kunnen in de volgende temperatuurbereiken worden gebruikt

a) -40° C tot + 80° C voor polypropyleen (PP);

b) -40° C tot + 100° C voor polyamide (PA);

c) -40°C tot + 120°C voor polyester (PES).

Deze temperatuurbereiken kunnen variëren naar gelang van de chemische omgeving. In dat geval moet advies worden ingewonnen bij de fabrikant of leverancier.

Een verandering van de omgevingstemperatuur tijdens het transport kan de spanning van de riem beïnvloeden. De spankracht moet worden gecontroleerd als de omgevingstemperatuur verandert.

Als de riemen tekenen van beschadiging vertonen, moeten zij uit gebruik worden genomen of voor reparatie worden teruggezonden. De volgende tekenen moeten als tekenen van schade worden beschouwd:

- Voor spanbanden (die buiten gebruik moeten worden gesteld):

Scheuren, insnijdingen, inkepingen en breuken in de dragende vezels en naden, vervorming als gevolg van warmte.

- Voor toebehoren en spanelementen: vervormingen, scheuren,
- duidelijke tekenen van slijtage en corrosie.

Reparaties mogen uitsluitend onder verantwoordelijkheid van de fabrikant worden uitgevoerd. Alleen riemen die aan de hand van hun etiket kunnen worden geïdentificeerd, mogen worden gerepareerd. Na de reparatie moet de fabrikant ervoor zorgen dat de sjorringen hun oorspronkelijke kwaliteitskenmerken hebben behouden. Als de

sjorringen onbedoeld in contact komen met chemicaliën, moeten ze uit gebruik worden genomen en moet de fabrikant of leverancier worden geraadpleegd.

Zorg ervoor dat de sjorringen niet worden beschadigd door de (scherpe) randen van de lading waaraan ze zijn bevestigd.

Riemen en alle toebehoren en onderdelen van de sjorringen moeten regelmatig door een deskundige worden onderzocht, naast de eerste grondige inspectie. In geval van twijfel moeten ze buiten dienst worden gesteld. Een regelmatige visuele controle na elk gebruik wordt aanbevolen.

Gebruik sjorbanden met duidelijke en leesbare etiketten.

Spanbanden mogen niet overbelast worden: De maximale handkracht van 500 N (50 daN op het etiket: I daN = I kg) kan a//alleen met één hand worden uitgeoefend. Er mogen geen mechanische hulpmiddelen zoals stangen of hefbomen worden gebruikt, tenzij deze zijn ontworpen voor gebruik met dit systeem.

Riemen mogen niet worden vastgebonden.

Om beschadiging van de tags te voorkomen, moeten zij uit de buurt van de randen van de lading worden gehouden en, indien mogelijk, uit de buurt van de hele lading.

De spanbanden moeten bijvoorbeeld door beschermhulzen en/of hoekbeschermers worden beschermd tegen wrijven, schuren langs de lading en snijden door scherpe randen van bijvoorbeeld de lading.

Controles

Voor controles en onderhoud dient de exploitant zorg te dragen!

Controletermijnen moeten door de exploitant worden vastgelegd!

Een controle door een competent persoon moet regelmatig en ten minste jaarlijks worden uitgevoerd en gedocumenteerd, bij intensief gebruik vaker. Op zijn laatst na drie jaar moet een extra controle op afwezigheid van scheuren worden uitgevoerd. Een testbelasting is geen alternatief voor deze controle.

Controles worden in een gegevensbestand (bijv. DGUV I 209-062 c.q. DGUV I 209-063) ingevoerd, dat bij de inbedrijfname moet worden aangemaakt. Dit bevat de technische gegevens en de identificatiegegevens.

Neem de sjorbanden bij de volgende gebreken meteen uit bedrijf:

- onleesbare c.q. ontbrekende markering,
- vervorming, rek, breuk of scheuren van banden of onderdelen,
- sneden, kerven, scheuren, barstjes, schade door beknelling,
- verwarming tot boven het toegestane bereik,
- sterke corrosie,

Het reinigen (bijv. voor de controle) mag niet door middel van afbranden of op andere wijzen, die waterstofverbrossing kunnen veroorzaken gebeuren (bijv. beitsen of dompelen in zure oplossingen).

Reparatie en onderhoud

Reparatie- en onderhoudswerkzaamheden mogen alleen door bevoegde personen worden uitgevoerd. Repareer geen afzonderlijke componenten, maar vervang alleen complete sjorbanden.

Opslag

Sla sjorbanden ordelijk en droog op bij temperaturen tussen 0 °C en +40 °C. Vermijd corrosieve invloeden.

Afvalverwijdering

Voer afgekeurde onderdelen en toebehoren van staal af naar de schrootverwerking volgens de lokale voorschriften.

ALGEMENE AANWIJZINGEN BIJ HET GEBRUIK VAN: SJORBANDEN EN TOEBEHOREN

INSTRUCTIONS GÉNÉRALES D'UTILISATION : SANGLES DE LEVAGE ET ACCESOIRES

L'objectif de ce manuel est d'aider tout utilisateur de nos équipements et accessoires d'arrimage à utiliser ces outils correctement et en toute sécurité. Conformément à l'annexe IIa de la directive 2006/42/CE, ce manuel doit être fourni à l'utilisateur et être connu par l'utilisateur avant d'utiliser l'équipement.

Ce manuel s'applique à toutes les sangles d'arrimage Move-it, aux ceintures à bagages et à leurs accessoires. Pour notre gamme complète, veuillez consulter le site www.vabotec.com et la dernière version de ce manuel.

Les sangles d'arrimage en général

Les sangles d'arrimage Move-it sont composées de sangles en polyester conformes à la norme EN 12195-2, de composants correspondants et d'éléments d'arrimage et sont destinées à l'arrimage de marchandises en vrac et fixes sur les véhicules routiers. Les courroies d'arrimage sont particulièrement adaptées à l'arrimage direct et indirect de charges légères à moyennement lourdes. Il existe plusieurs versions qui diffèrent par leur longueur, leur taille nominale et la combinaison de leurs composants.

Les sangles d'arrimage Move-it ont un facteur de sécurité d'au moins 2 par rapport à la force d'arrimage maximale LC (Lashing Capacity). Les sangles d'arrimage et les composants associés sont fournis avec des données sur la largeur et la résistance de la sangle, la marque d'identification du fabricant.

Les sangles d'arrimage ne peuvent être utilisées que

- En combinaison avec des points d'arrimage appropriés sur le véhicule et le chargement,
- dans les limites des forces d'arrimage autorisées,
- dans les limites des méthodes d'arrimage et des angles d'arrimage autorisés,
- dans les limites des températures autorisées,
- avec des accessoires et des composants appropriés,
- par des personnes formées et instruites.

Les sangles d'arrimage ne doivent pas être utilisées pour levage, hisser ou transporter des personnes !

Instructions de sécurité générales

- Portez des équipements de protection individuelle pour tous les travaux !
- Un montage et une utilisation incorrects peuvent entraîner des blessures et/ou des dommages matériels.
- L'installation et le démontage, le contrôle et l'entretien ne doivent être effectués que par des personnes autorisées et qualifiées.
- Les modifications de la construction ne sont pas autorisées (par exemple, soudure, pliage, couture).
- Avant chaque utilisation, l'opérateur doit procéder à une inspection et, si nécessaire, à un contrôle fonctionnel des dispositifs de sécurité.
- Les systèmes d'arrimage usés, tordus ou endommagés ne doivent pas être mis en service.
- Ne chargez jamais les sangles d'arrimage en dépassant la force d'arrimage maximale indiquée.
- Ne pas forcer les sangles d'arrimage et les composants en position.
- Assurez-vous que la charge et les points d'arrimage peuvent absorber les forces appliquées sans se déformer.
- Ne pas charger les crochets à la pointe du crochet.
- Ne tordez pas la sangle d'arrimage et ne faites pas de nœud avec elle.
- Évitez les bords tranchants. Utilisez des cornières de protection.
- Les éléments de sécurité ne peuvent pas être utilisés à des fins opérationnelles.
- Assurez-vous que vous et d'autres personnes ne vous trouvez pas dans la zone de mouvement de la charge (zone dangereuse).
- Retirez les matériaux d'arrimage uniquement à la main.
- Ne coincez aucune section de l'arrimage sous la charge.
- Avant d'ouvrir le dispositif d'arrimage, assurez-vous qu'il n'y a aucun risque de basculement ou de chute de la charge, surtout si le véhicule est en pente..

- Pendant les périodes de transport plus longues, vérifiez régulièrement que le chargement est toujours sûr, et aussi après des ruptures imprévues.
- L'utilisation simultanée de différents matériaux d'arrimage pour la fixation dans la même direction de chargement n'est pas autorisée en raison du comportement différent des matériaux.
- Avant que la charge ne soit transportée plus loin, par exemple par levage, tout le matériel d'arrimage doit être retiré.
- Rédigez un protocole de sécurisation du chargement avant le transport.
- En cas de doute sur l'utilisation, l'inspection, la maintenance ou autre, contactez votre expert en sécurité ou le fabricant !

Lors du choix et de l'utilisation des moyens d'arrimage, il convient de prendre en compte la force de tension nécessaire, la méthode d'arrimage et le type de charge à sécuriser. En outre, l'environnement de transport, la taille, la forme et le poids de la charge déterminent comment et avec quels moyens d'arrimage la charge doit être arrimée. Pour des raisons de stabilité, utilisez au moins deux sangles d'arrimage pour sécuriser la charge contre le glissement. Lors de l'arrimage en diagonale, il convient d'utiliser au moins deux paires d'arrimages (4 au total) afin d'éviter que la charge ne se déplace et/ou ne bascule.

Les moyens d'arrimage à utiliser doivent avoir la capacité d'arrimage correcte et être suffisamment longs par rapport à la charge à arrimer. Assurez-vous que l'arrimage est effectué correctement. Avant de charger et d'arrimer la charge, tenez toujours compte de la manière et de l'ordre dans lesquels les moyens d'arrimage doivent être retirés après le transport. Lors d'un voyage plus long, il faut tenir compte d'éventuelles livraisons partielles ou de marchandises supplémentaires à charger. Le nombre de sangles d'arrimage doit être calculé conformément à la norme EN 12195-1.

Seules les sangles d'arrimage spécialement conçues et fabriquées pour l'arrimage et portant la valeur STF sur l'étiquette peuvent être utilisées pour l'arrimage. Vérifiez régulièrement la précontrainte, en particulier peu de temps après avoir commencé un voyage ou un transport. Même avec des sangles d'arrimage neuves, il faut tenir compte de la tension de base que les sangles peuvent subir. Vous devez resserrer vos pneus peu après le départ et une fois que vous avez bien freiné.

En raison des différentes propriétés techniques (par exemple, l'étirement) sous charge, différents systèmes d'arrimage (par exemple, les chaînes d'arrimage et les sangles de tension en fibres synthétiques) ne doivent pas être utilisés pour arrimer la même charge. Si vous utilisez des accessoires supplémentaires, assurez-vous qu'ils sont compatibles avec le système d'arrimage.

Les systèmes d'arrimage doivent être utilisés conformément aux instructions du fournisseur. Lors de l'utilisation, veillez à ce que la sangle soit chargée uniformément sur toute sa largeur.

Retrait des moyens d'arrimage : lors du retrait des moyens d'arrimage, veillez à ce que la charge soit stable et libre, de sorte qu'elle ne puisse pas se déplacer ou basculer, afin d'éviter tout dommage et tout accident corporel.

Avant le déchargement, détendez et retirez les moyens d'arrimage afin que la charge puisse être déchargée librement et sans danger.

Pendant le chargement et le déchargement, faites attention à tout obstacle suspendu au-dessus (par exemple, des fils électriques aériens, des pipelines, etc.)

Propriétés des matériaux

Les matériaux à partir desquels les sangles d'arrimage sont fabriquées ont des propriétés chimiques différentes. Les instructions du fabricant ou du fournisseur doivent être respectées si les sangles d'arrimage sont ou peuvent être exposées à des produits chimiques. Il faut tenir compte du fait que les effets nocifs des produits chimiques augmentent avec la température et la concentration. La résistance chimique de la sangle aux influences chimiques est résumée ci-dessous (dépend fortement de la concentration et de la température) :

a) Les polyamides ont une bonne résistance aux alcalis. Mais il est attaqué par les acides minéraux.

b) Le polyester résiste aux acides minéraux, mais est attaqué par les alcalis.

c) Le polypropylène est résistant aux acides et aux alcalis et convient donc aux applications qui exigent une résistance élevée aux produits chimiques (à l'exception de certains solvants organiques).

d) Les solutions acides ou alcalines inoffensives peuvent être concentrées à tel point par évaporation qu'elles peuvent causer des dommages. Les sangles contaminées doivent être mises hors service immédiatement, rincées à l'eau froide et laissées sécher naturellement à l'air libre.

Plage de température

Les systèmes d'arrimage conformes à la norme EN 12195-2 peuvent être utilisés dans les plages de température suivantes :

a) -40°C à + 80° C pour le polypropylène (PP) ;

b) -40° C à + 100° C pour le polyamide (PA) ;

c) -40° C à + 120° C pour le polyester (PES).

Ces plages de température peuvent varier en fonction de l'environnement chimique. Dans ce cas, il convient de demander conseil au fabricant ou au fournisseur.
Un changement de la température ambiante pendant le transport peut influencer la tension de la sangle. La force de tension doit être vérifiée si la température ambiante change.

Les sangles doivent être mises hors service ou renvoyées pour réparation si elles présentent des signes d'endommagement. Les points suivants doivent être considérés comme des signes d'endommagement :
- Pour les sangles d'arrimage (qui doivent être mises hors service) :
Déchirures, coupures, entailles et cassures des fibres porteuses et des coutures, déformations dues à la chaleur.
- Pour les accessoires et les éléments de tension : Déformations, fissures,
- des signes évidents d'usure et de corrosion.

Les réparations ne peuvent être effectuées que sous la responsabilité du fabricant. Seules les sangles qui peuvent être identifiées par leurs étiquettes peuvent être réparées. Après réparation, le fabricant doit garantir que le moyen d'arrimage a conservé ses caractéristiques qualitatives initiales. Si le moyen d'arrimage entre involontairement en contact avec des produits chimiques, il doit être mis hors service et il faut demander conseil au fabricant ou au fournisseur.

Veillez à ce que l'arrimage ne soit pas endommagé par les bords (tranchants) de la charge à laquelle il est attaché.

Les sangles et tous les accessoires et éléments d'arrimage doivent être examinés régulièrement par un expert en plus de l'inspection initiale approfondie. En cas de doute, ils doivent être mis hors service. Un contrôle visuel régulier après chaque utilisation est recommandé.

Utilisez des sangles d'arrimage marquées avec des étiquettes claires et lisibles.

Les sangles d'arrimage ne doivent pas être surchargées : La force manuelle maximale de 500 N (50 daN sur l'étiquette : I daN = I kg) peut a//seulement être appliquée d'une seule main. Aucune aide mécanique telle que des tiges ou des leviers ne peut être utilisée, sauf si elle a été prévue pour l'utilisation de ce système.

Les sangles ne doivent pas être nouées.

Pour éviter d'endommager les étiquettes, il faut les éloigner des bords de la charge et, si possible, de l'ensemble de la charge.

Les sangles d'arrimage doivent être protégées, par exemple, à l'aide de manchons de protection et/ou de cornières de protection contre le frottement, l'abrasion le long de la charge et la coupure par des bords tranchants de la charge, par exemple.

Composants Sangles d'arrimage :

- Pièce à cliquet
- Pièce d'arrimage
- Cliquet
- Crochets

Type de crochets d'arrimage

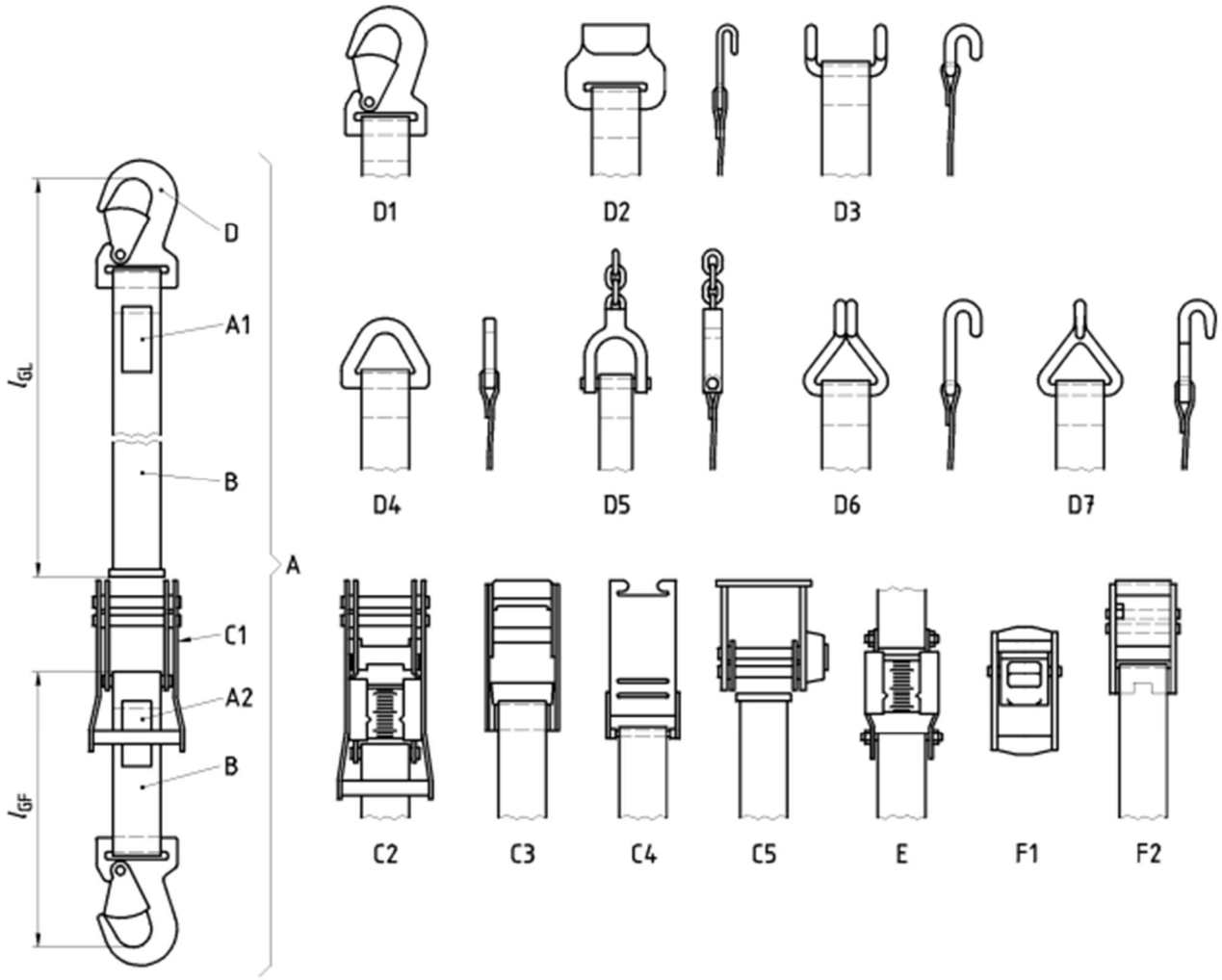

Utilisation du cliquet

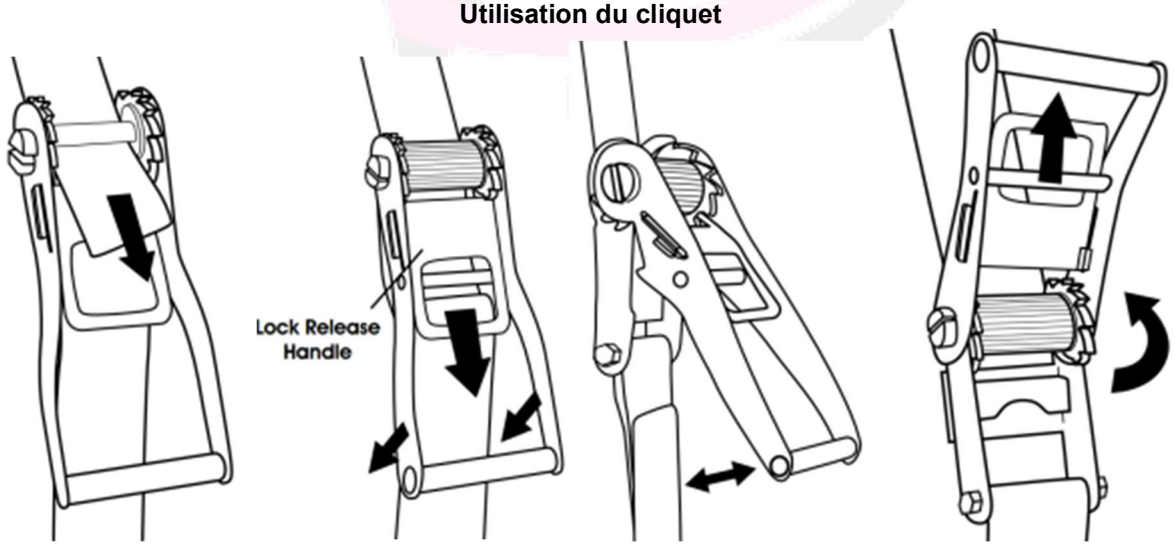

Vabotec Bvba
Starrenhoflaan 33
2950 Kapellen Belgium
www.vabotec.com

TEL 0032 3 660 08 94
FAX 0032 3 660 08 96
info@vabotec.be

Types de dommages

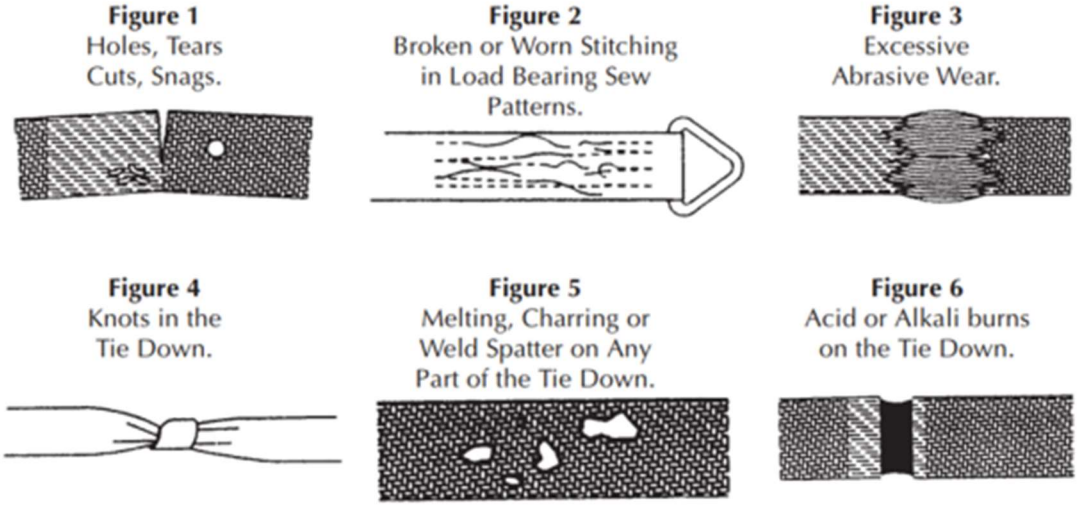

Points forts indicatifs des sangles :

Taille du sangle	Type d'arrimage	Lashing Capacity (LC) daN
25mm	Sans fin	1.500 daN
	2-pièce	750 daN
35mm	Sans fin	2.500 daN
	2-pièce	1.250 daN
50mm	Sans fin	4.000 daN
	2-pièce	2.000 daN
75mm	Sans fin	10.000 daN
	2-pièce	5.000 daN

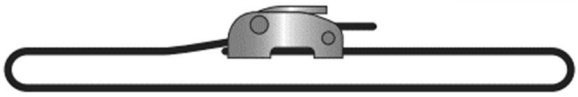

SANS FIN

2-Pièce

- **Vous devez respecter la capacité indiquée sur l'étiquette bleue de votre sangle d'arrimage !**

Vérifications

L'opérateur est responsable des contrôles et de l'entretien !

L'opérateur doit spécifier les intervalles d'inspection !

Une inspection par une personne compétente doit être effectuée et documentée à intervalles réguliers et au moins une fois par an, plus fréquemment en cas d'utilisation intensive. Un contrôle supplémentaire de l'absence de fissures doit être effectué au plus tard après trois ans. Une charge d'essai n'est pas une alternative à cette vérification.

En cas d'apparition des défauts suivants, mettez immédiatement les moyens d'arrimage hors service :

- Marquage illisible ou manquant,
- Déformation, étirement ou rupture des cliquets ou des pièces,
- coupures, entailles, déchirures, fissures, dommages dus à l'écrasement,
- chauffage au-dessus de la plage admissible,
- forte corrosion,
- l'allongement des maillons individuels de la chaîne de plus de 5 %,
- diminution de l'épaisseur moyenne des maillons de chaîne de plus de 10% en tant que valeur moyenne des mesures rectangulaires entre elles,

- des dispositifs de sécurité ne fonctionnant pas correctement ou manquants, par exemple une soupape de sécurité défectueuse sur le crochet,

Le nettoyage (par exemple, à des fins de contrôle) ne doit pas être effectué par combustion ou par d'autres moyens susceptibles de provoquer une fragilisation par l'hydrogène (par exemple, décapage ou trempage dans des solutions acides).

Réparation et entretien
Les travaux de réparation et d'entretien ne doivent être effectués que par le personnel autorisé.
Ne réparez pas les composants individuels, mais remplacez uniquement les sangles d'arrimage complètes.

Stockage
Stockez les sangles d'arrimage de manière ordonnée et sèche à des températures comprises entre 0 °C et +40 °C.
Évitez les influences corrosives.

Élimination des déchets
Éliminez les composants et accessoires en acier rejetés conformément aux réglementations locales.

Vabotec Bvba
Starrenhoflaan 33
2950 Kapellen Belgium
www.vabotec.com

TEL 0032 3 660 08 94
FAX 0032 3 660 08 96
info@vabotec.be

ALGEMENE AANWIJZINGEN BIJ HET GEBRUIK VAN: SJORBANDEN EN TOEBEHOREN
INSTRUCTIONS GÉNÉRALES D'UTILISATION : SANGLES D'ARRIMAGE ET ACCESSOIRES

Label informatie / Informations sur l'étiquette

Lashing capacity	LC ..... daN	SECTION B
Standard tension force	S_{HF} 50 daN/S_{TF} ..... daN	SECTION B
Webbing material		SECTION B
Length (L_G, L_{GF} or L_{GL}, as applicable)	L	SECTION B
	"Not for lifting!"	SECTION B
Name of manufacturer or supplier, their symbol, registered trade mark or other unambiguous identification		SECTION B
Manufacturer's traceability code		SECTION B
Year of manufacture		SECTION B
Standard number	EN 12195-2	SECTION B
Lashing capacity	LC ..... daN	SECTION A
Webbing material		SECTION A
Supplier		SECTION A
Manufacturer's traceability code		SECTION A
Year of manufacture		SECTION A
Standard number	EN 12195-2	SECTION A

Krachten op de lading / Forces sur la charge

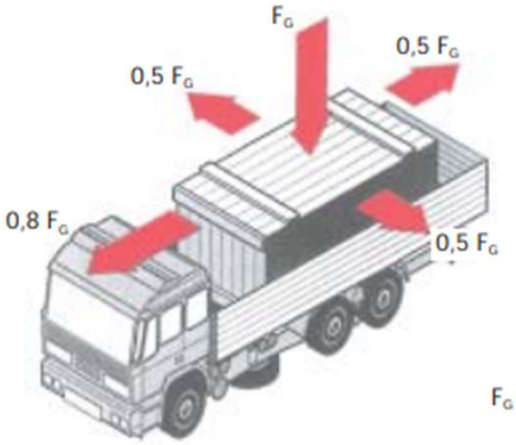

F_G = gewicht lading

Fg = poids du charge

Vabotec Bvba
Starrenhoflaan 33
2950 Kapellen Belgium
www.vabotec.com

TEL 0032 3 660 08 94
FAX 0032 3 660 08 96
info@vabotec.be